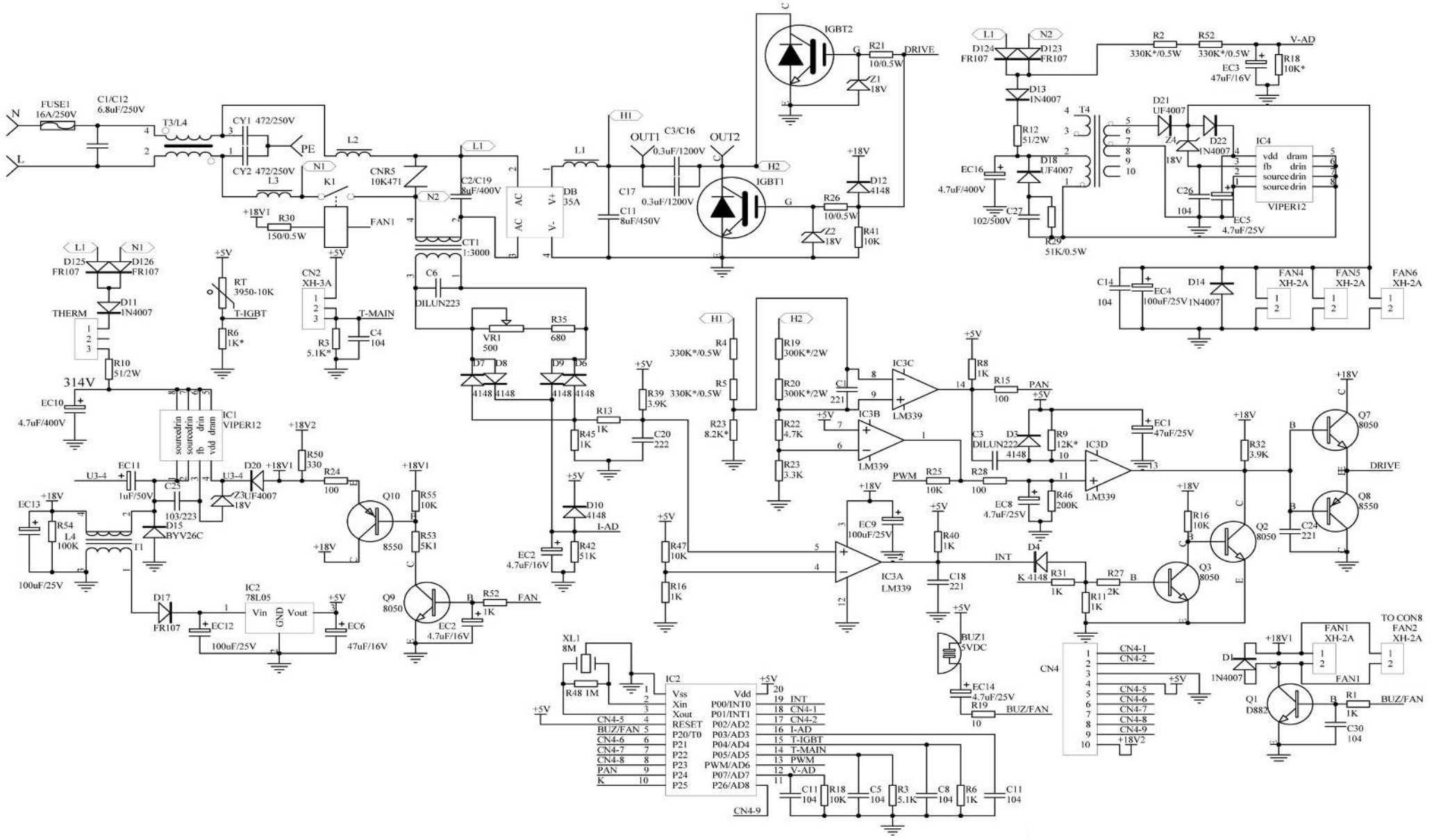

Bartscher

Induktionskocher IK 35 Touch
Artikel-Nr.: 105843

Schaltplan
29.08.2014